1-085SL Drehriegel Pr32x20 L18 SNAP-LINE

für Einbauöffnung 32x20, Länge 18,
rüttel- und vibrationssichere Betätigung, werkzeuglose Montage

Formschöner, flacher Sicherheits-Drehriegel, rüttel- und vibrationssicher auch bei hohem Anpressdruck durch eingebaute Sperre.

- Besonders schmale Bauweise für geringen Platzbedarf, Einbauöffnung 32x20,1mm.
- Die Betätigung ist ohne geeigneten Schlüssel nicht möglich.
- Der Schlüssel ist nur in Verschlussstellung abziehbar, gemäß DIN 43668.
- Zusätzlicher Vorteil: Vollständig geschlossene Gehäuseoberfläche.
- Schnellmontage durch einfaches Einklipsen im vormontierten Zustand.
- Montagewerkzeug entfällt.
- Rüttelsichere Befestigung.
- Blindmontage.
- Saubere Ausrichtung durch rechteckige Einbauöffnung.
- Links und rechts einsetzbar.
- Auf Wunsch vormontiert lieferbar.
- Wasser- und staubdicht gemäß IP65 DIN EN 60529.
- Erdung siehe Punkt f).
- Die Auszugskraft bei der Ausführung Doppelbart beträgt max.300N.
- **ACHTUNG:**
- **H-Maß der Zunge ≥ 12mm!**

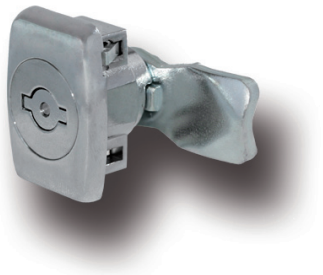

Werkstoff:

- **Gehäuse, Betätigung, Sperre und Maske:** GDZn, verchromt
- **Klipselemente:** gesinterter Stahl
- **O-Ring:** NBR, schwarz
- **Sperrzahnschraube:** Stahl, verzinkt

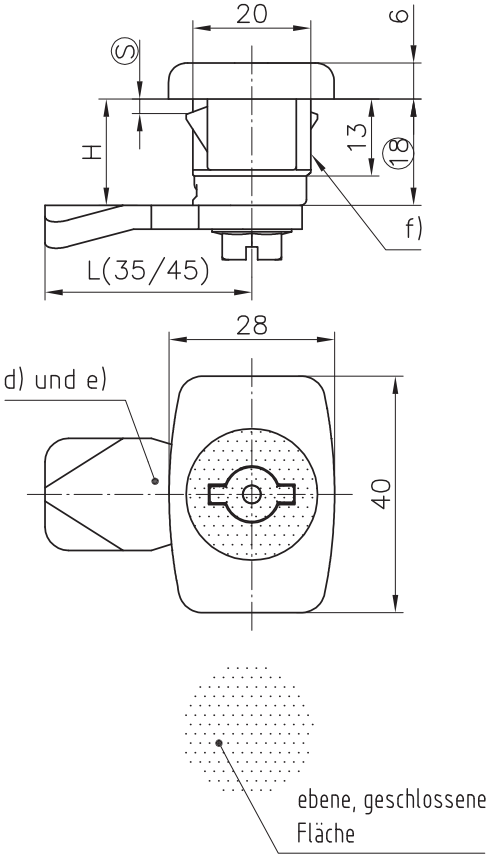

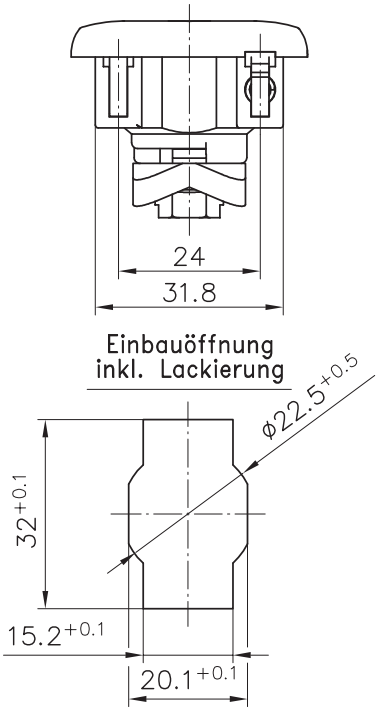

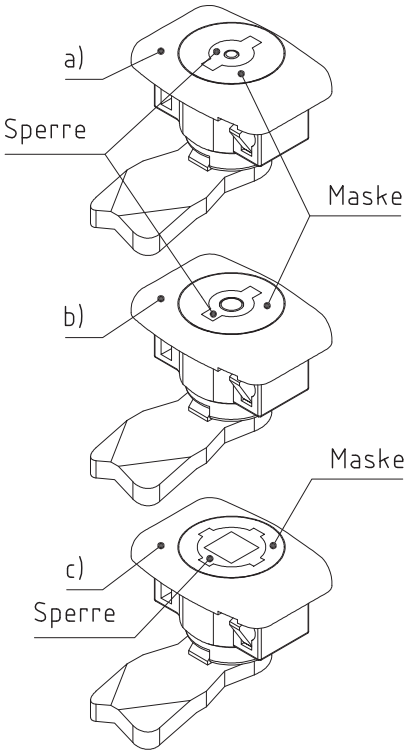

	Klemmbereich Ⓢ	Bestell-Nr.	siehe Seite
a) Sicherheits-Drehriegel	**1,0 - 1,7**	**455-9001.00-00013**	
mit Betätigung Doppelbart 3 Dorn	**1,5 - 2,2**	**455-9001.00-00018**	
	2,3 - 3,0	**455-9001.00-00026**	
b) Sicherheits-Drehriegel	**1,0 - 1,7**	**455-9002.00-00013**	
mit Betätigung Doppelbart 5 Dorn	**1,5 - 2,2**	**455-9002.00-00018**	
	2,3 - 3,0	**455-9002.00-00026**	
c) Sicherheits-Drehriegel	**1,0 - 1,7**	**455-9004.00-00013**	
mit Betätigung Vierkant 8	**1,5 - 2,2**	**455-9004.00-00018**	
	2,3 - 3,0	**455-9004.00-00026**	
Weitere Ⓢ- Maße auf Anfrage!			
d) Zungen			**02.45, 02.78, 02.82, 10.16, 10.20**
e) Flügelzungen			**02.78, 03.54**
f) Erdungsfeder		**200-1101.04-00000**	
g) Artikel-Nr. für komplett vormontierten SNAP-LINE Drehriegel bei DIRAK anfragen.			

DIRAK GmbH Königsfelder Str. 1 58256 Ennepetal
Tel.: 02333/837-0 Fax: 02333/837-100 www.dirak.de

© copyright by DIRAK / Germany